Iwatani
イワタニ・ケンボロー株式会社

投薬配合器

ドサトロン D25

自動投薬配合器

水流による作動で電気等の動力源が不要で、使用用途は多岐にわたります

D25RE2VF

- 薬液の配合を、0.2 ～ 2.0% 調整可能
  （0.05%ずつ調整可能）
- 給水配管の消毒にも利用できます。

D25RE2BP（バイパス式）

- 薬液の配合を、0.2 ～ 2.0% 調整可能
  （0.05%ずつ調整可能）
- 水流バイパス機能の搭載により、
  水だけを流出させることが可能です。

D25RE5VF

- 薬液の配合を、1.0 ～ 5.0% 調整可能
  （0.2%ずつ調整可能）

D25RE2AF（耐アルカリ性）

- 薬液の配合を、0.2 ～ 2.0% 調整可能
  （0.05%ずつ調整可能）
- 高アルカリ薬品にも対応可能
- O リングは耐アルカリ性素材で、PH9 ～ 14 に対応可能

D25RE2AO（耐酸性）

- 薬液の配合を、0.2 ～ 2.0% 調整可能
  （0.05% ずつ調節可能）
- 耐酸性用で飲用水の酸性化、衛生管理に便利
- 本体は腐食に強く耐酸性の PVDF
  (ポリフッ化ビリニデン) 製
- O リングは耐酸性の特殊な材質性
- 有機酸（ギ酸、プロピオン酸等）にも使用可能
- PH1 まで使用可能

イワタニケンボロー　検索
http://www.camb.co.jp

商品サイトはこちら▶

設置例

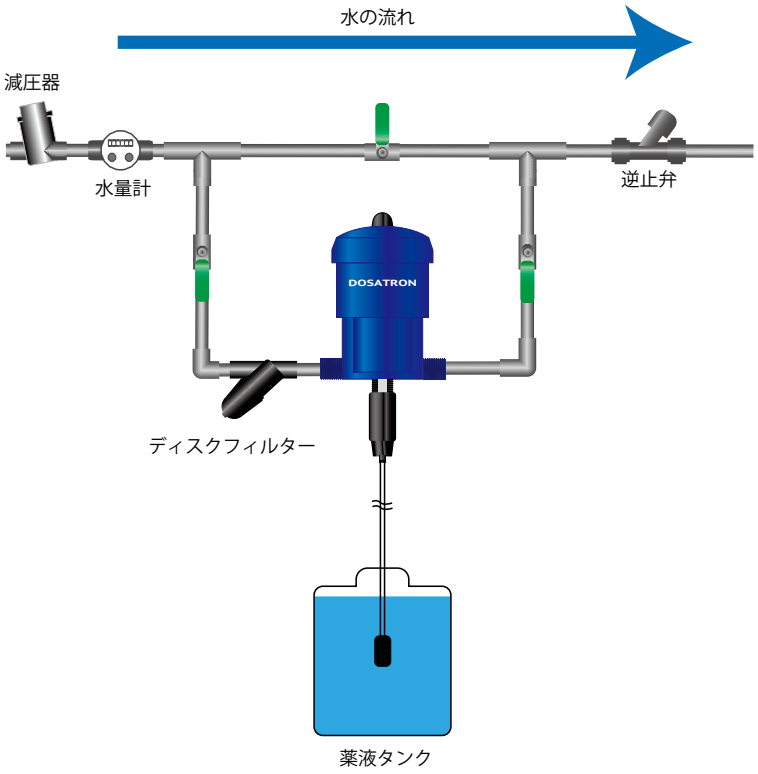

仕様

型式	D25RE2 型			D25RE5 型
商品名	耐酸性用ドサトロン D25RE2AO	耐アルカリ用ドサトロン D25RE2AF	ドサトロン D25RE2VF	ドサトロン D25RE5VF
商品コード	DO-2RE2AO	DO-2RE2AF	DO-2RE2VF	DO-2RE5VF
対応 pH	1~3	9~14	3~9	
薬液混合比率	0.2 ～ 2% (1:500 ～ 1:50)			1~5% (1:100~1:20)
対流量混合精度	± 5%			
適用流量	最大：41.6L/ 分／最小：0.16L/ 分			
適用水圧	最大：6.0kg/ ㎠／最小：0.3kg/ ㎠			
接続口サイズ	3/4 インチ雄ネジ			
適用水温	5 ～ 40°C			

●掲載製品の仕様・性能は予告なく変更することがあります ●記載の内容は 2021 年 4 月現在のものです

Iwatani
イワタニ・ケンボロー株式会社
本社／東京事務所 TEL:03-3668-5360 FAX:03-3668-5368
札 幌 事 務 所 TEL:011-807-8261 FAX:011-807-8262
東 北 事 務 所 TEL:019-604-6888 FAX:019-626-1095
大 阪 事 務 所 TEL:06-6264-2929 FAX:06-6264-3068
九 州 事 務 所 TEL:0985-23-5543 FAX:0985-23-5561

■輸入元 岩谷産業株式会社
自 然 産 業 本 部 TEL:03-5405-5942 FAX:03-5405-5635

製品についてのお問い合わせは下記へ…

Iwatani
イワタニ・ケンボロー株式会社

投薬配合器

ドサトロン DIA

自動投薬配合器

水圧が低い場合でも、精密な投与が可能になりました

電気等は不要

■水流による作動で、電気やガスなどの動力源は不要です

高性能

■従来品に比べ低水量、低水圧環境下でも、
より正確な配合が可能
■圧力の損失が少ないため、高所への給水が可能
■簡単に混合比率を変更可能
■本体に水流バイパス機能を搭載可能

耐久性◎

■ダイヤフラムテクノロジー採用により従来品に比べ、
耐久性が 1.5 倍アップ
■故障が少なく、より効率的な混合機構

使用用途は多岐にわたります

■家畜の飲水投薬だけでなくさまざまな用途に使用可能
■給水配管の消毒に使用可能

≪どこでも使える≫

低流量、低水圧でも
作動するため、
肥育舎はもちろん、
離乳舎や鶏舎でも使用可能。
幅広いパターンに対応します。

DIA4AL

設置例

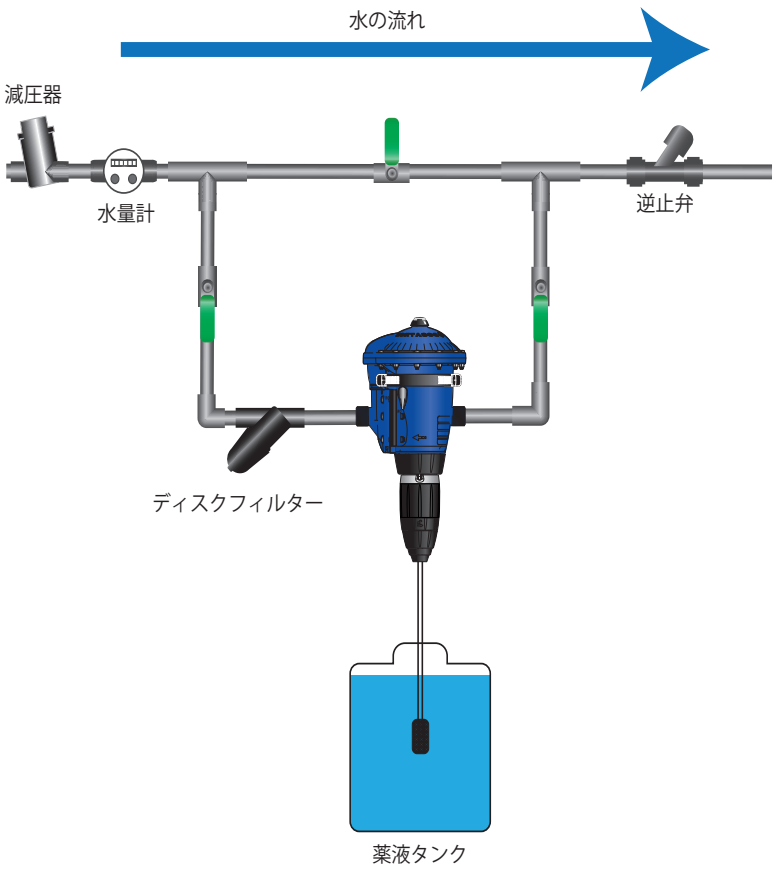

仕様

機種名	DIA4AL
商品コード	DO-IA4RE
対応 pH	1~9
薬液混合比率	1 ～ 4% (1:100 ～ 1:25)
対流量混合精度	± 5%
適用流量	最大：41.6L/ 分 最小：0.08L/ 分
適用水圧	最大：5.6kg/ ㎠ 最小：0.15kg/ ㎠
接続口サイズ	3/4 インチ雄ネジ
適用水温	5 ～ 40°C

●掲載製品の仕様・性能は予告なく変更することがあります ●記載の内容は 2021 年 10 月現在のものです

■販売元
Iwatani
イワタニ・ケンボロー株式会社
本社／ TEL:03-3668-5360 FAX:03-3668-5368

■輸入元
岩谷産業株式会社 自然産業本部
TEL:03-5405-5942

営業所一覧
札幌営業所 /TEL:011-807-8261 FAX:011-807-8262
東北営業所 /TEL:019-604-6888 FAX:019-626-1095
大阪営業所 /TEL:06-6264-2929 FAX:06-6264-3068
九州営業所 /TEL:0985-23-5543 FAX:0985-23-5561

イワタニ・ケンボローのホームページはこちら！

2021-001-01